PRODUCED BY AN AUTODESK EDUCATIONAL PRODUCT

Quadro de Cargas (QD1)

Circuito	Descrição	Esquema	Método de inst.	V (V)	Iluminação (W) 18	32	60	Pot. total. (VA)	Pot. total. (W)	Fases	Pot. - R (W)	Pot. - S (W)	Pot. - T (W)	FCT	FCA	In' (A)	Seção (mm2)	Ic (A)	Disj (A)	dV parc (%)	dV total (%)	Status
1	ILUMINAÇÃO BL A - 1	F+N	B1	220 V	8	46		2002	1616	S		1616		1.00	0.38	23.9	2.5	31.0	10.0	1.61	4.93	Ok
	a					8		316	256	S		256			0.38	3.8	2.5	31.0				Ok
	b					2		79	64	S		64			0.38	7.6	2.5	31.0				Ok
	c					8		316	256	S		256			0.38	11.3	2.5	31.0				Ok
	d					6		237	192	S		192			0.38	6.6	2.5	31.0				Ok
	e					6		237	192	S		192			0.38	14.2	2.5	31.0				Ok
	f				2	4		204	164	S		164			0.38	19.1	2.5	31.0				Ok
	g				2	4		204	164	S		164			0.38	16.6	2.5	31.0				Ok
	h				2			46	36	S		36			0.38	23.4	2.5	31.0				Ok
	i					4		158	128	S		128			0.38	22.8	2.5	31.0				Ok
	j					4		158	128	S		128			0.38	21.0	2.5	31.0				Ok
	k				2			46	36	S		36			0.38	23.9	2.5	31.0				Ok
2	ILUMINAÇÃO BL A - 2	F+N	B1	220 V	2	30		1231	996	T			996	1.00	0.38	14.7	2.5	31.0	10.0	0.61	3.93	Ok
	l				2			46	36	T			36		0.38	14.7	2.5	31.0				Ok
	m					4		158	128	T			128		0.38	8.5	2.5	31.0				Ok
	n					4		158	128	T			128		0.38	6.6	2.5	31.0				Ok
	o					4		158	128	T			128		0.38	10.4	2.5	31.0				Ok
	p					10		395	320	T			320		0.38	4.7	2.5	31.0				Ok
	q					8		316	256	T			256		0.38	14.2	2.5	31.0				Ok
3	ILUMINAÇÃO BL A - 3	F+N	B1	220 V	10	36		1653	1332	T			1332	1.00	0.41	14.8	2.5	31.0	10.0	0.69	4.01	Ok
	r					22		869	704	T			704		0.41	8.8	2.5	31.0				Ok
	s					6		237	192	T			192		0.57	8.2	2.5	31.0				Ok
	t					4		158	128	T			128		0.41	10.5	2.5	31.0				Ok
	u				2			46	36	T			36		0.41	14.8	2.5	31.0				Ok
	v					4		158	128	T			128		0.41	12.3	2.5	31.0				Ok
	w				6			138	108	T			108		0.41	13.8	2.5	31.0				Ok
	x				2			46	36	T			36		0.41	14.3	2.5	31.0				Ok
4	ILUMINAÇÃO BL A - 4	F+N	B1	220 V	10	16		863	692	S		692		1.00	0.41	9.6	2.5	31.0	10.0	0.47	3.78	Ok
	aa				2			46	36	S		36			0.41	8.5	2.5	31.0				Ok
	ab				4	8		408	328	S		328			0.41	4.5	2.5	31.0				Ok
	y					2		79	64	S		64			0.41	8.0	2.5	31.0				Ok
	z					6		237	192	S		192			0.41	7.2	2.5	31.0				Ok
5	ILUMINAÇÃO CENTRAL	F+N	B1	220 V		16		632	512	S		512		1.00	0.38	7.6	2.5	31.0	10.0	1.42	4.74	Ok
	ac					16		632	512	S		512			0.38	7.6	2.5	31.0				Ok
6	ILUMINAÇÃO BL B - 1	F+N	B1	220 V		36		1422	1152	R	1152			1.00	0.38	17.0	2.5	31.0	10.0	1.75	5.07	Erro 10
	ad					12		474	384	R	384				0.38	17.0	2.5	31.0				Ok
	ae					12		474	384	R	384				0.38	11.3	2.5	31.0				Ok
	af					6		237	192	R	192				0.38	5.7	2.5	31.0				Ok
	ag					6		237	192	R	192				0.38	2.8	2.5	31.0				Ok
7	ILUMINAÇÃO BL B - 2	F+N	B1	220 V	4	44		1831	1480	R	1480			1.00	0.38	21.9	2.5	31.0	10.0	2.65	5.97	Erro 10
	ah					10		395	320	R	320				0.38	4.7	2.5	31.0				Ok
	ai					4		158	128	R	128				0.38	7.6	2.5	31.0				Ok
	aj					4		158	128	R	128				0.38	9.5	2.5	31.0				Ok
	ak					12		474	384	R	384				0.38	15.1	2.5	31.0				Ok
	al					2		79	64	R	64				0.38	5.7	2.5	31.0				Ok
	am					12		474	384	R	384				0.38	20.8	2.5	31.0				Ok
	an				2			46	36	R	36				0.38	21.3	2.5	31.0				Ok
	ao				2			46	36	R	36				0.38	21.9	2.5	31.0				Ok
8	ILUMINAÇÃO BL B - 3	F+N	B1	220 V		8		316	256	T			256	1.00	0.38	3.8	2.5	31.0	10.0	0.55	3.86	Ok
	ap					8		316	256	T			256		0.38	3.8	2.5	31.0				Ok
9	ILUMINAÇÃO BL B - 4	F+N	B1	220 V		38		1501	1216	R	1216			1.00	0.38	18.0	2.5	31.0	10.0	2.20	5.52	Erro 10
	aq					14		553	448	R	448				0.38	6.6	2.5	31.0				Ok
	ar					8		316	256	R	256				0.38	10.4	2.5	31.0				Ok
	as					8		316	256	R	256				0.38	14.2	2.5	31.0				Ok
	at					4		158	128	R	128				0.38	16.1	2.5	31.0				Ok
	au					4		158	128	R	128				0.38	18.0	2.5	31.0				Ok
10	ILUMINAÇÃO BL B - 5	F+N	B1	220 V		30		1185	960	R	960			1.00	0.38	14.2	2.5	31.0	10.0	2.05	5.36	Erro 10
	av					8		316	256	R	256				0.38	9.5	2.5	31.0				Ok
	aw					2		79	64	R	64				0.38	14.2	2.5	31.0				Ok
	ax					8		316	256	R	256				0.38	13.2	2.5	31.0				Ok
	ay					6		237	192	R	192				0.38	2.8	2.5	31.0				Ok
	az					6		237	192	R	192				0.38	5.7	2.5	31.0				Ok
11	ILUMINAÇÃO EXTERNA	F+N	B1	220 V			12	720	720	T			720	1.00	0.38	8.6	2.5	31.0	10.0	1.33	4.65	Ok
	ba						9	540	540	T			540		0.38	6.5	2.5	31.0				Ok
	bb						3	180	180	T			180		0.38	8.6	2.5	31.0				Ok
12	ILUMINAÇÃO EXTERNA	F+N	B1	220 V			9	540	540	S		540		1.00	0.38	6.5	2.5	31.0	10.0	1.14	4.45	Ok
	bc						8	480	480	S		480			0.38	5.7	2.5	31.0				Ok
	bd						1	60	60	S		60			0.38	6.5	2.5	31.0				Ok
TOTAL					34	300	21	13896	11472	R+S+T	4808	3360	3304									

Quadro de Cargas (QD2)Quadro de Cargas (QD3)

Circuito	Descrição	Esquema	Método de inst.	V (V)	Tomadas / Pot. total. (VA)	Pot. total. (W)	Fases	Tomadas	Pot. - R	Pot. - S	Pot. - T	Pot. total. (VA) / FCT / FCA	In'	Pot. total. (W) / Seção	Fases / Ic	Disj	dV parc	Pot. - R	dV total	Pot. - S / Status	FCT	FCA	In' (A)	Seção (mm2)	Ic (A)	Disj (A)	dV parc (%)	dV total (%)	Status
1	Ar-condicionado / Tomadas gerais e específicas	F+N+T	B1 F+N+T 220 V	B1	54000 1	3600	S	2		3600		12033 0.38	47.8	18406	54.0	20.0	3.30	1840	4.27	Ok	1.00	0.38	25.5	4	42.0	10.0	2.66	2.93	Ok
2	Ar-condicionado / Tomadas gerais e específicas	F+N+T	B1 F+N+T 220 V	B1	54000 1	3600	T	2			3600	12033 0.38	47.8	18406	54.0	20.0	3.06		4.03	1840 Ok	1.00	0.38	25.5	4	42.0	10.0	2.63	2.90	Ok
3	Ar-condicionado / Tomadas gerais e específicas	F+N+T	B1 F+N+T 220 V	B1	84000 1	3600	S	2		3600		12508 0.38	47.8	21406	54.0	20.0	2.87	2140	3.84	Ok	1.00	0.38	30.0	6	54.0	16.0	1.99	2.26	Ok
4	Ar-condicionado / Tomadas gerais e específicas	F+N+T	B1 F+N+T 220 V	B1	54000 1	3600	T	4			3600	13467 0.38	47.8	30406	54.0	20.0	2.89		3.86	3040 Ok	1.00	0.38	41.5	6	54.0	16.0	2.57	2.84	Ok
5	Ar-condicionado / Tomadas gerais e específicas	F+N+T	B1 F+N+T 220 V	B1	54000 1	3600	T	1			3600	11467 0.38	47.8	12406	54.0	20.0	3.72	1240	4.69	Ok	1.00	0.38	17.5	2.5	31.0	10.0	2.50	2.77	Ok
6	Ar-condicionado / Tomadas gerais e específicas	F+N+T	B1 F+N+T 220 V	B1	94000	3600	S	1		3600		11792 0.38	47.8	15006	54.0	20.0	3.05		4.02	1500 Ok	1.00	0.38	21.4	2.5	31.0	10.0	3.24	3.51	Ok
7	Ar-condicionado / Tomadas gerais e específicas	F+N+T	B1 F+N+T 220 V	B1	74000 1	3600	T	2			3600	12383 0.38	47.8	20406	54.0	20.0	3.07	2040	4.04	Ok	1.00	0.38	28.5	6	54.0	16.0	1.54	1.81	Ok
8	Ar-condicionado / Tomadas gerais e específicas	F+N+T	B1 F+N+T 220 V	B1	44000	3600	R	2	3600			11833 0.38	47.8	16006	54.0	20.0	3.20		4.17	1600 Ok	1.00	0.38	21.9	2.5	31.0	10.0	3.29	3.56	Ok
9	Ar-condicionado / Tomadas gerais e específicas	F+N+T	B1 F+N+T 220 V	B1	14000 1	3600	R	1	3600			1.967 0.38	47.8	8406	54.0	20.0	3.13	840	4.10	Ok	1.00	0.38	11.6	2.5	31.0	10.0	1.66	1.93	Ok
10	Ar-condicionado / Tomadas gerais e específicas	F+N+T	B1 F+N+T 220 V	B1	64000 1	3600	R	2	3600			12258 0.38	47.8	19406	54.0	20.0	1.59		2.56	1940 Ok	1.00	0.38	27.0	6	54.0	16.0	1.71	1.98	Ok
11	Ar-condicionado / Tomadas gerais e específicas	F+N+T	B1 F+N+T 220 V	B1	54000 1	3600	R	2	3600			12033 0.38	47.8	18406	54.0	20.0	1.47	1840	2.44	Ok	1.00	0.38	25.5	2.5	31.0	10.0	3.98	4.26	Ok
12	Ar-condicionado / Tomadas gerais e específicas	F+N+T	B1 F+N+T 220 V	B1	3111	2800	R	2	2800			11333 0.38	37.2	12006	54.0	16.0	1.14		2.11	1200 Ok	1.00	0.38	15.9	2.5	31.0	10.0	2.52	2.79	Ok
13	Ar-condicionado / Tomadas gerais e específicas	F+N+T	B1 F+N+T 220 V	B1	53111 1	2800	R	2	2800			12033 0.38	37.2	18406	54.0	16.0	1.02	1840	1.99	Ok	1.00	0.38	25.5	2.5	31.0	10.0	2.41	2.68	Ok
14	Ar-condicionado / Tomadas gerais e específicas	F+N+T	B1 F+N+T 220 V	B1	43111 1	2800	R	4	2800			13342 0.38	37.2	29406	54.0	16.0	0.94		1.91	2940 Ok	1.00	0.38	40.0	6	54.0	16.0	1.86	2.13	Ok
TOTAL / 15	Tomadas gerais e específicas	F+N+T	B13	2120 V	53333	48000	R+S+T	1	22800	10800	14400	1417		1200	S			1200			1.00	0.38	16.9	2.5	31.0	10.0	1.40	1.67	Ok

Circuito	Descrição	Esquema	Método de inst.	V (V)	Tomadas (W) 100	140	150	195	245	550	600	1500	4000	5000	5400	Pot. total. (VA)	Pot. total. (W)	Fases	Pot. - R (W)	Pot. - S (W)	Pot. - T (W)	FCT	FCA	In' (A)	Seção (mm2)	Ic (A)	Disj (A)	dV parc (%)	dV total (%)	Status
16	Tomadas gerais e específicas	F+N+T	B1	220 V	1						1	1				2667	2200	S		2200		1.00	0.38	31.9	6	54.0	16.0	1.07	1.34	Ok
17	Tomadas gerais e específicas	F+N+T	B1	220 V										1		6250	5000	T			5000	1.00	0.38	74.8	16	100.0	32.0	1.01	1.28	Ok
18	Tomadas gerais e específicas	F+N+T	B1	220 V	6			1			2					2327	1995	S		1995		1.00	0.38	27.8	6	54.0	16.0	0.77	1.05	Ok
19	Tomadas gerais e específicas	F+N+T	B1	220 V	9						1					1792	1500	S		1500		1.00	0.38	21.4	2.5	31.0	10.0	1.21	1.48	Ok
20	Tomadas gerais e específicas	F+N+T	B1	220 V							4					2667	2400	S		2400		1.00	0.38	31.9	6	54.0	16.0	0.59	0.86	Ok
21	Tomadas gerais e específicas	F+N+T	B1	220 V	1						4					2792	2500	T			2500	1.00	0.38	33.4	6	54.0	16.0	0.85	1.13	Ok
22	Tomadas gerais e específicas	F+N+T	B1	220 V							4					2667	2400	S		2400		1.00	0.38	31.9	6	54.0	16.0	0.76	1.04	Ok
23	Tomadas gerais e específicas	F+N+T	B1	220 V	2		1	2			4					3592	3140	T			3140	1.00	0.38	43.0	6	54.0	20.0	0.78	1.05	Ok
24	Tomadas gerais e específicas	F+N+T	B1	220 V						1	1	1				3229	2650	S		2650		1.00	0.38	38.6	6	54.0	16.0	1.54	1.82	Ok
25	Tomadas gerais e específicas	F+N+T	B1	220 V										1		6250	5000	T			5000	1.00	0.38	74.8	16	100.0	32.0	0.91	1.19	Ok
26	Tomadas gerais e específicas	F+N+T	B1	220 V	1				1		2					1765	1545	S		1545		1.00	0.38	21.1	2.5	31.0	10.0	1.50	1.78	Ok
27	Tomadas gerais e específicas	F+N+T	B1	220 V							6					4000	3600	S		3600		1.00	0.38	47.8	6	54.0	20.0	1.80	2.07	Ok
28	Tomadas gerais e específicas	F+N+T	B1	220 V	1						1					792	700	T			700	1.00	0.38	9.5	2.5	31.0	10.0	0.75	1.02	Ok
29	Tomadas gerais e específicas	F+N+T	B1	220 V											1	5400	5400	T			5400	1.00	0.38	64.6	10	75.0	25.0	2.96	3.23	Ok
30	Tomadas gerais e específicas	F+N+T	B1	220 V											1	5400	5400	S		5400		1.00	0.38	64.6	10	75.0	25.0	2.85	3.12	Ok
31	Tomadas gerais e específicas	F+N+T	B1	220 V											1	5400	5400	T			5400	1.00	0.38	64.6	10	75.0	25.0	2.73	3.00	Ok
32	Tomadas gerais e específicas	F+N+T	B1	220 V											1	5400	5400	S		5400		1.00	0.38	64.6	10	75.0	25.0	2.63	2.90	Ok
33	Tomadas gerais e específicas	F+N+T	B1	220 V											1	5400	5400	T			5400	1.00	0.38	64.6	10	75.0	25.0	2.75	3.02	Ok
34	Tomadas gerais e específicas	F+N+T	B1	220 V											1	5400	5400	S		5400		1.00	0.38	64.6	10	75.0	25.0	2.86	3.13	Ok
35	Tomadas gerais e específicas	F+N+T	B1	220 V											1	5400	5400	T			5400	1.00	0.38	64.6	10	75.0	25.0	2.55	2.82	Ok
36	Tomadas gerais e específicas	F+N+T	B1	220 V											1	5400	5400	S		5400		1.00	0.38	64.6	10	75.0	25.0	2.43	2.70	Ok
37	Tomadas gerais e específicas	F+N+T	B1	220 V											1	5400	5400	R	5400			1.00	0.38	64.6	10	75.0	25.0	2.33	2.60	Ok
38	Tomadas gerais e específicas	F+N+T	B1	220 V											1	5400	5400	R	5400			1.00	0.38	64.6	10	75.0	25.0	2.45	2.72	Ok
39	Tomadas gerais e específicas	F+N+T	B1	220 V											1	5400	5400	R	5400			1.00	0.38	64.6	10	75.0	25.0	1.61	1.88	Ok
40	Tomadas gerais e específicas	F+N+T	B1	220 V									1			5000	4000	R	4000			1.00	0.38	59.8	10	75.0	25.0	1.54	1.81	Ok
41	Tomadas gerais e específicas	F+N+T	B1	220 V									1			5000	4000	R	4000			1.00	0.38	59.8	10	75.0	25.0	1.41	1.68	Ok
42	Tomadas gerais e específicas	F+N+T	B1	220 V											1	5400	5400	R	5400			1.00	0.38	64.6	10	75.0	25.0	1.56	1.83	Ok
43	Tomadas gerais e específicas	F+N+T	B1	220 V									1			5000	4000	R	4000			1.00	0.38	59.8	10	75.0	25.0	1.31	1.58	Ok
44	Tomadas gerais e específicas	F+N+T	B1	220 V									1			5000	4000	R	4000			1.00	0.38	59.8	10	75.0	25.0	1.43	1.70	Ok
45	Tomadas gerais e específicas	F+N+T	B1	220 V											1	5400	5400	R	5400			1.00	0.38	64.6	10	75.0	25.0	1.08	1.35	Ok
46	Tomadas gerais e específicas	F+N+T	B1	220 V									1			5000	4000	R	4000			1.00	0.38	59.8	10	75.0	25.0	1.06	1.33	Ok
47	Tomadas gerais e específicas	F+N+T	B1	220 V	1						4					2792	2500	R	2500			1.00	0.38	33.4	6	54.0	16.0	0.82	1.10	Ok
48	Tomadas gerais e específicas	F+N+T	B1	220 V											1	5400	5400	R	5400			1.00	0.38	64.6	10	75.0	25.0	2.75	3.02	Ok
49	Tomadas gerais e específicas	F+N+T	B1	220 V											1	5400	5400	R	5400			1.00	0.38	64.6	10	75.0	25.0	1.12	1.39	Ok
TOTAL					97	11	1	3	1	1	64	2	5	2	15	180879	165170	R+S+T	60300	52870	52000									

Quadro de Cargas (QD4)

Circuito	Descrição	Esquema	Método de inst.	V (V)	Tomadas (W) 2200	Pot. total. (VA)	Pot. total. (W)	Fases	Pot. - R (W)	Pot. - S (W)	Pot. - T (W)	FCT	FCA	In' (A)	Seção (mm2)	Ic (A)	Disj (A)	dV parc (%)	dV total (%)	Status
1	Bomba de Recalque 1	F+N+T	B1	220 V	2	6753	4400	T			4400	1.00	1.00	15.3	4	42.0	32.0	0.16	6.08	Erro 13
2	Bomba de Recalque 2	F+N	B1	220 V		0	0	S				1.00	1.00	0.0	1.5	23.0	10.0		5.92	Erro 10
TOTAL					2	6753	4400	S+T	0	0	4400									

Quadro de Cargas (AL1)

Circuito	Descrição	Esquema	Método de inst.	V (V)	Pot. total. (VA)	Pot. total. (W)	Fases	Pot. - R (W)	Pot. - S (W)	Pot. - T (W)	FCT	FCA	In' (A)	Seção (mm2)	Ic (A)	Disj (A)	dV parc (%)	dV total (%)	Status
QM1		3F+N+T	B1	380 / 220 V	254862	229042	R+S+T	87908	67030	74104	1.00	1.00	213.1	70	222.0	20.0			Ok
TOTAL					254862	229042	R+S+T	87908	67030	74104									

Quadro de Cargas (QM1)

Circuito	Descrição	Esquema	Método de inst.	V (V)	Pot. total. (VA)	Pot. total. (W)	Fases	Pot. - R (W)	Pot. - S (W)	Pot. - T (W)	FCT	FCA	In' (A)	Seção (mm2)	Ic (A)	Disj (A)	dV parc (%)	dV total (%)	Status
QGBT	Quadro geral de baixa tensão	3F+N+T	B1	380 / 220 V	254862	229042	R+S+T	87908	67030	74104	1.00	1.00	213.1	70	222.0	20.0			Ok
TOTAL					254862	229042	R+S+T	87908	67030	74104									

Quadro de Cargas (QGBT)

Circuito	Descrição	Esquema	Método de inst.	V (V)	Pot. total. (VA)	Pot. total. (W)	Fases	Pot. - R (W)	Pot. - S (W)	Pot. - T (W)	FCT	FCA	In' (A)	Seção (mm2)	Ic (A)	Disj (A)	dV parc (%)	dV total (%)	Status
QD1	Iluminação	3F+N	B1	380 / 220 V	13896	11472	R+S+T	4808	3360	3304	1.00	0.38	17.1	10	66.0	10.0	0.47	0.47	Ok
QD4	Quadro de bombas	2F+N+T	B1	380 / 220 V	6753	4400	S+T			4400	1.00	0.38	32.3	10	66.0	16.0	1.69	1.69	Ok
QD2	Tomadas Ar-condicionado	3F+N+T	B1	380 / 220 V	53333	48000	R+S+T	22800	10800	14400	1.00	0.38	151.5	50	175.0	63.0	0.14	0.14	Ok
QD3	Tomadas de uso geral e específicas	3F+N+T	B1	380 / 220 V	180879	165170	R+S+T	60300	52870	52000	1.00	0.65	229.3	50	175.0	160.0			Ok
TOTAL					254862	229042	R+S+T	87908	67030	74104									

Quadro de Demanda (QGBT)

Tipo de carga	Potência instalada (kVA)	Fator de demanda (%)	Demanda (kVA)
Iluminação e TUG´s (Casas e Apartamentos)	20.65	24	4.96
Iluminação e TUG´s (Escolas e semelhantes)	12.00	100	12.00
	222.21	50	111.11
		TOTAL	128.06

Quadro de Demanda (QD1)

Tipo de carga	Potência instalada (kVA)	Fator de demanda (%)	Demanda (kVA)
Iluminação e TUG´s (Casas e Apartamentos)	13.90	24	3.34
		TOTAL	3.34

Quadro de Demanda (QD2)

Tipo de carga	Potência instalada (kVA)	Fator de demanda (%)	Demanda (kVA)
Iluminação e TUG´s (Escolas e semelhantes)	12.00	100	12.00
	41.33	50	20.67
		TOTAL	32.67

Quadro de Demanda (QD3)

Tipo de carga	Potência instalada (kVA)	Fator de demanda (%)	Demanda (kVA)
Iluminação e TUG´s (Escolas e semelhantes)	12.00	100	12.00
	168.88	50	84.44
		TOTAL	96.44

Quadro de Demanda (QD4)

Tipo de carga	Potência instalada (kVA)	Fator de demanda (%)	Demanda (kVA)
Iluminação e TUG´s (Casas e Apartamentos)	6.75	40	2.70
		TOTAL	2.70

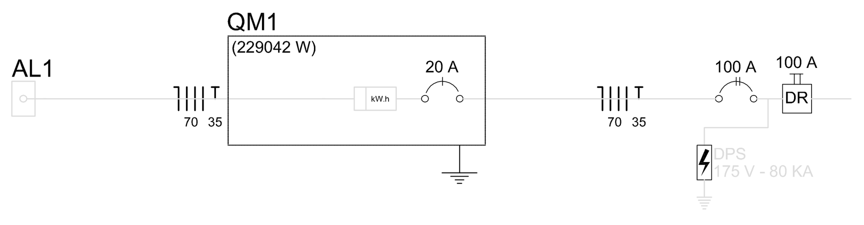

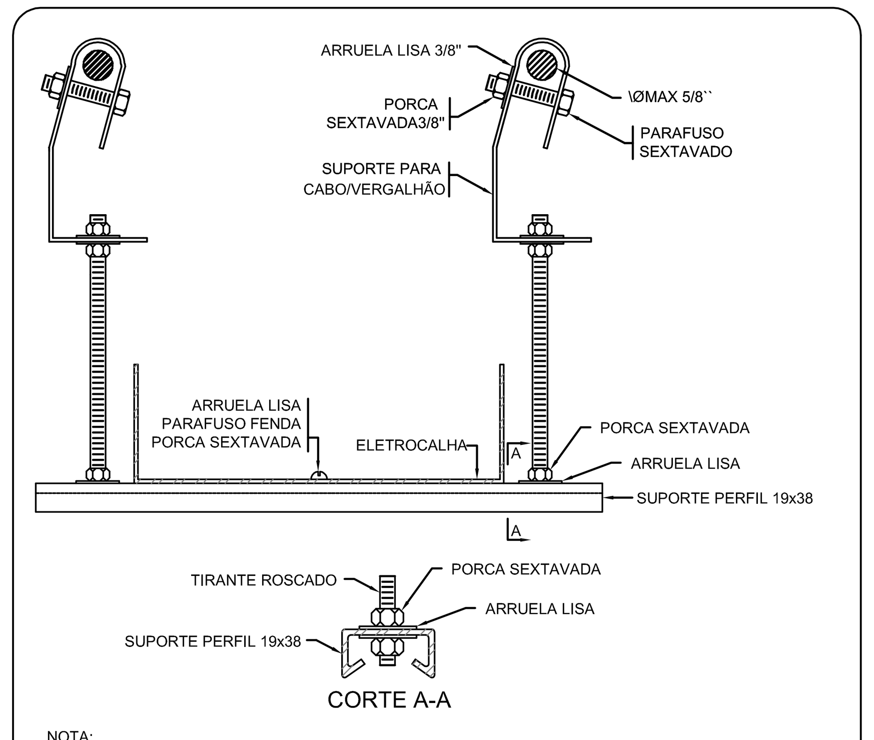

NOTA:
A ESPECIFICAÇÃO DETALHADA DOS COMPONENTES É INDICADA NA LISTA DE MATERIAIS DO PROJETO

sem escala

ELETROCALHA - SUPORTE PERFIL 19x38 - FIXAÇÃO CABO/VERGALHÃO

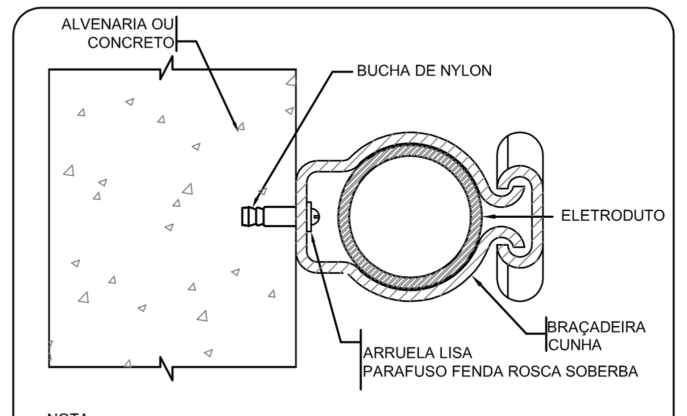

NOTA:
A ESPECIFICAÇÃO DETALHADA DOS COMPONENTES É INDICADA NA LISTA DE MATERIAL DO PROJETO.

sem escala

FIXAÇÃO DE UM ELETRODUTO EM SUPERFÍCIE DE ALVENARIA OU CONCRETO

FNDE Fundo Nacional de Desenvolvimento da Educação

Ministério da Educação

GOVERNO FEDERAL BRASIL PÁTRIA EDUCADORA

PROJETO PADRÃO - FNDE

PROPRIETÁRIO: :

ENDEREÇO:

MUNICÍPIO – UF:

PROPRIETÁRIO

RESP. TÉCNICO CREA

AUTOR DO PROJETO CAU

DLFO

CREA

RA

OBSERVAÇÕES:

PROJETO BÁSICO

PROGRAMA PROINFÂNCIA - PROJETO TIPO 1

PROJETO DE INSTALAÇÕES ELÉTRICAS

COORDENAÇÃO
CGEST - Coordenação Geral de Infraestrutura Educacional

QUADRO DE CARGAS, DEMANDA E DETALHES
220 V

ELE

REVISÃO R.00

ESCALA INDICADA

DATA EMISSÃO MAIO/2015

FORMATO (594x1100)

PRANCHA 02

PRODUCED BY AN AUTODESK EDUCATIONAL PRODUCT
PRODUCED BY AN AUTODESK EDUCATIONAL PRODUCT
PRODUCED BY AN AUTODESK EDUCATIONAL PRODUCT